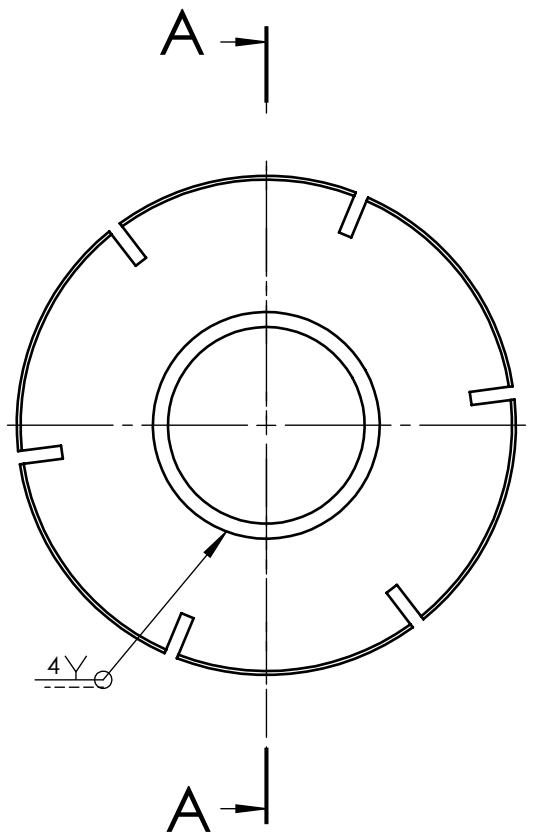

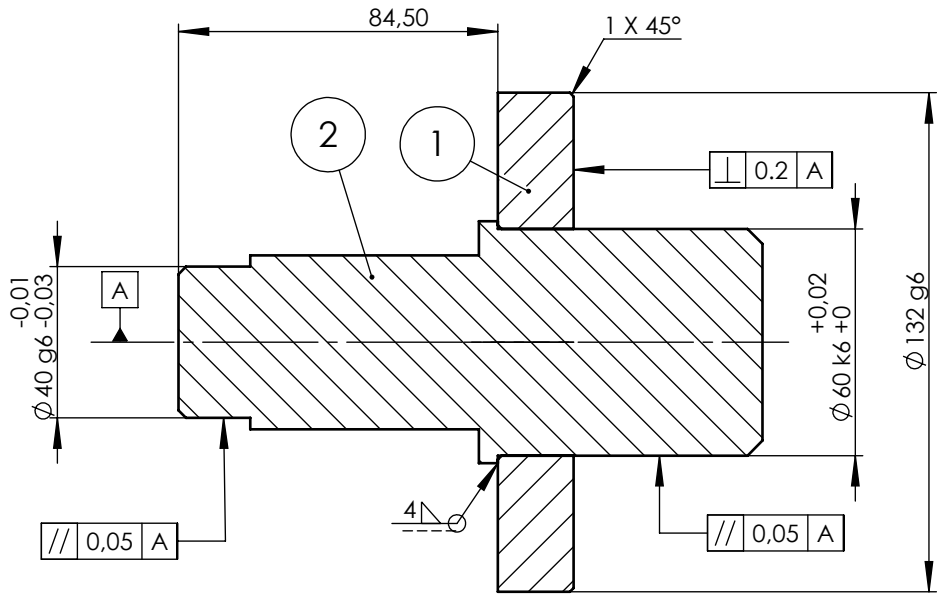

PRZEKRÓJ A-A

Po spawaniu spoinę oczyścić.
Wszystkie tolerancje i pasowania zachować po spawaniu i po obróbce wykańczającej.
Niklować

Poz.	Nazwa części lub rysunku	Ilość	Numer normy lub rysunku	Materiał	Uwagi
2	Wał 2	1	A-0914-061	18G2A	
1	Krążek bębna	1	A-0914-057	18G2A	

BBW
BIURO BADAWCZO - WDROŻENIOWE

		Podpis	Data
Konstruował	A.STANIECKI		
Rysował	A.STANIECKI		
Sprawdził	G.MANIARSKI		
Zatwierdził	T.MALEWSKI		

Skala 1:2
Format A4
Arkusz 1/1

Nazwa rysunku: Wał łożyskowania
Materiał: WG RYS. DETALICZNYCH
Masa: 2.03 [kg]
Nr poprawki (rys-bryła): 001-001
Nr rys.: A-0914-060
Nr rys. złoż.: A-0914-050

Kopiowanie, kserowanie lub inne sposoby przekazywania dokumentacji osobom postronnym, bez zgody właściciela surowo zabronione.

Lokalizacja: C:\Projekty Solid\Stanowisko test 450\A-1025 Stabilizacja naciągu\S-Block\